PLANTA NIVEL TUNEL
Escala 1/100

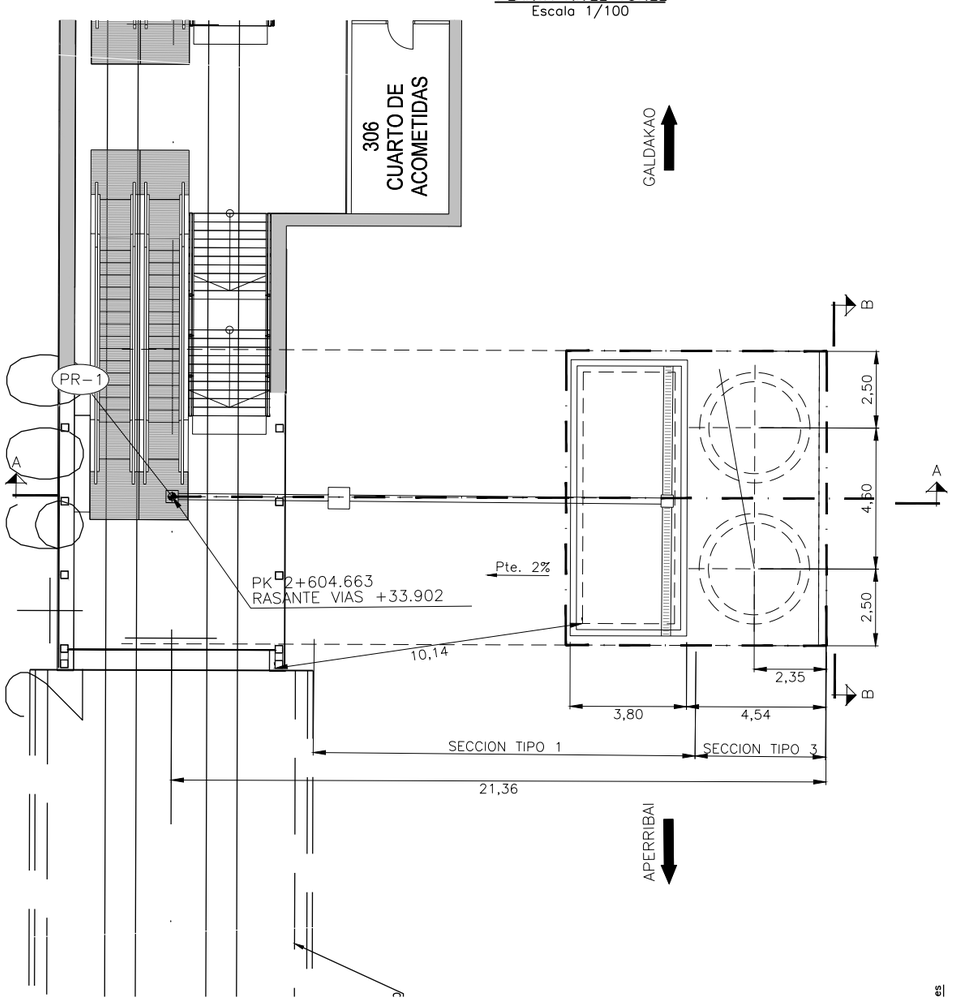

PLANTA NIVEL EXTERIOR
Escala 1/100

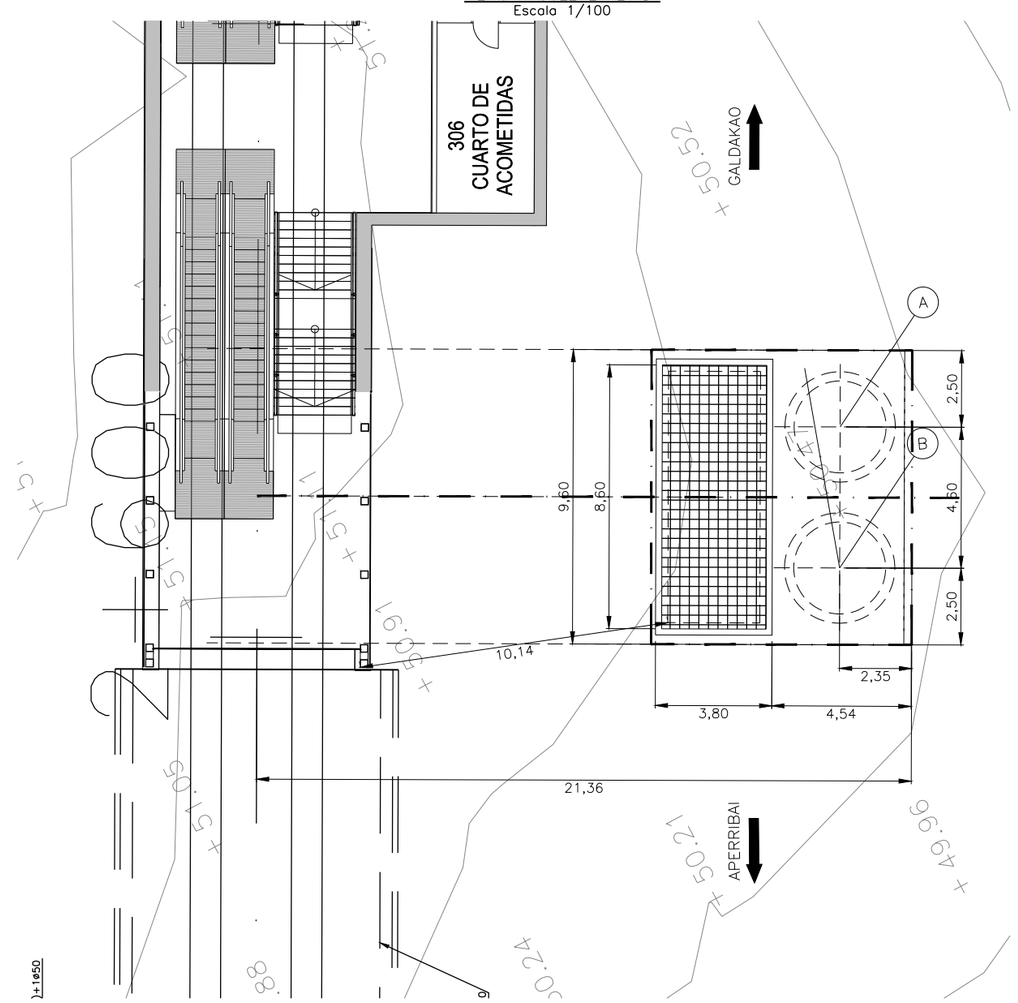

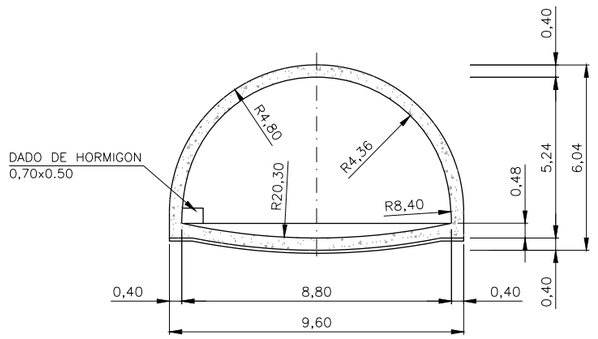

SECCION TIPO 1
Escala 1/100

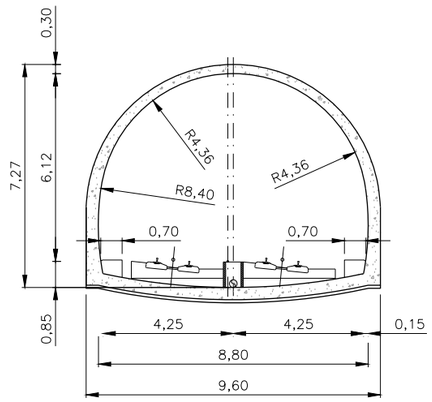

SECCION TIPO 2
Escala 1/100

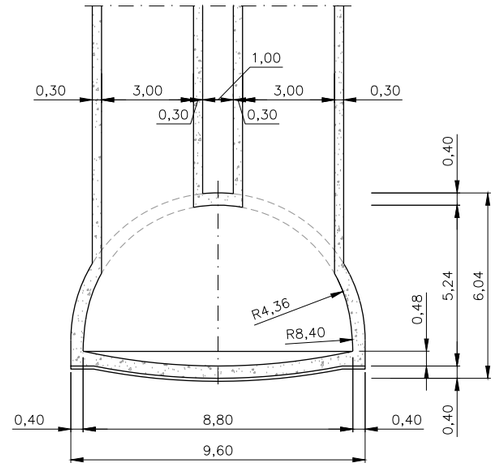

SECCION TIPO 3
Escala 1/100

OHARRAK :
NOTAS :

REV.	CLASE DE MODIFICACION	FECHA	NOMBRE	COMP	OBRA
A	MODIFICADO Nº1	FEB.25	ACO	ETS	

BIRAZTERTZEAK
REVISIONES

KONTRATISTA ADOS
CONFORME EL CONTRATISTA

AHOLKULARIA
CONSULTOR

REFERENCIA CONSULTOR	REFERENCIA
10-12-01-h01BENG	L5-AG-25-236-A

EUSKO JAURLARITZA GOBIERNO VASCO
LURRALDE PLANGINTZA, ETXEBIZITZA ETA GARRAIO SAILA
DEPARTAMENTO DE PLANIFICACIÓN TERRITORIAL, VIVIENDA Y TRANSPORTES

euskal trenbide sarea
PROIEKTUAREN IKUSKAPENA ETA ZUZENDARITZA
INSPECCION Y DIRECCION DEL PROYECTO

ESKALA ORIGINALA: ESCALA ORIGINAL 1/100 EN DIN A1
0 1 3 5
ESKALA GRAFIKOA ESCALA GRAFICA

PROJEKTUAREN IZENBURUA TITULO DEL PROYECTO
BILBOKO METROPOLI-TRENBIDEAREN 5. LINEAKO ERAIKUNTZA PROIEKTUA. APERRIBAI - GALDAKAO TARTEA
PROYECTO CONSTRUCTIVO DE LA LÍNEA 5 DEL FERROCARRIL METROPOLITANO DE BILBAO. TRAMO APERRIBAI - GALDAKAO

PLANOAREN IZENBURUA TITULO DEL PLANO
OBRAS SINGULARES
O.S-14 VENTILACION EMERGENCIA 1 BENGOETXE
FORMAS
PLANTAS Y SECCIONES

PLANO ZK / N. PLANO
10.12.1
ORRIA / HOJA
1 SIGUE 2

C:\Users\1M72723\Nextcloud\Shared\L5AG.02 OBRA\L5AG.02 PROYECTO\3 PROYECTO MOD 01\2_PLANOS\10-Obras singulares\10-12-OS2-Ventilacion emergencia 1 Bengoetxe\10-12-01-h01BENG.dwg